AquaLOCK®

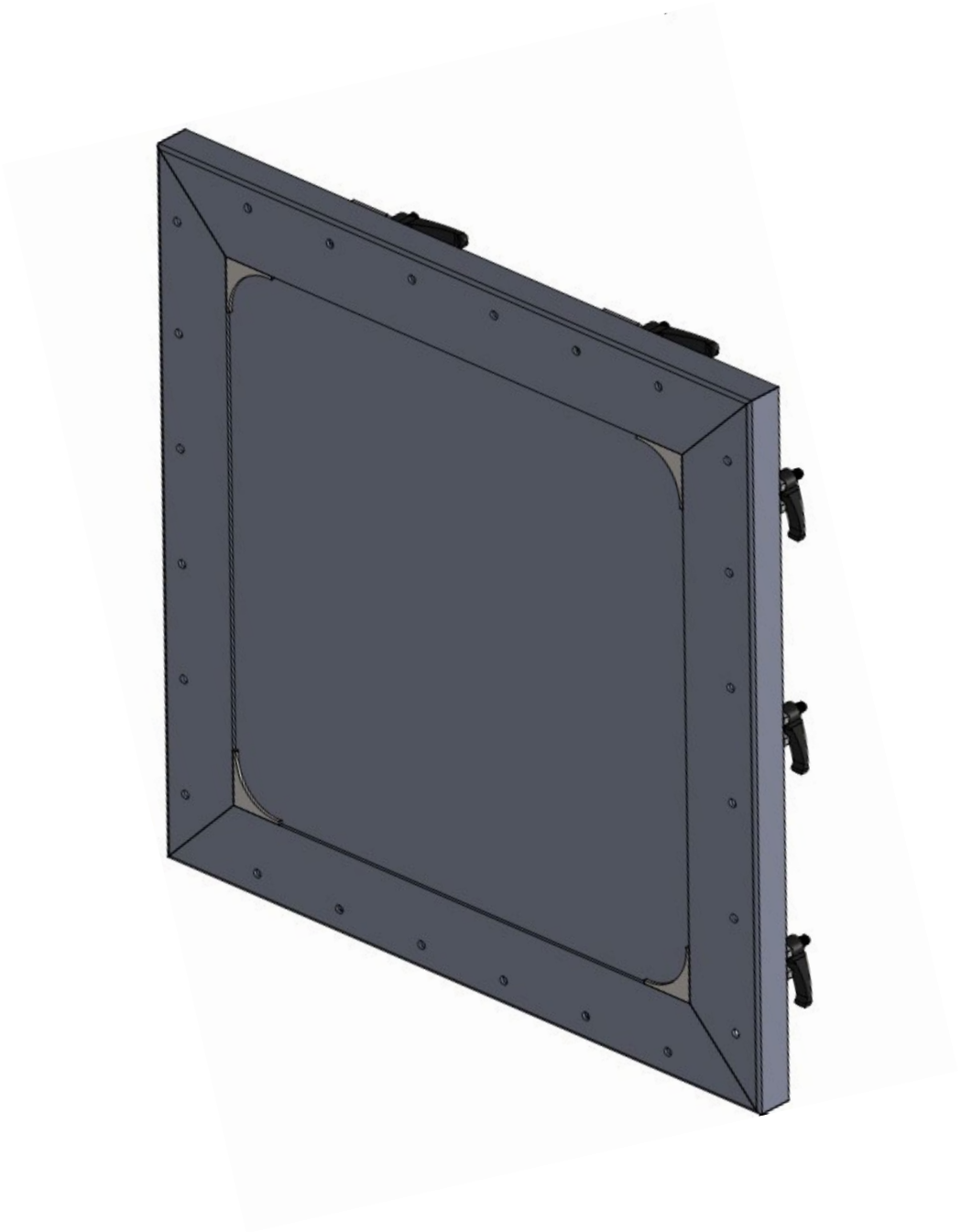

TRAPPE AquaLOCK®
Instructions de montage et d'utilisation

Version 12/2024

Scannez ce QR Code pour accéder à la vidéo de montage de la trappe AquaLOCK®

Sommaire

Sommaire 3

1 À propos de ce document 4

1 .1 Validité 4
1 .2 Groupes cibles 4
1 .3 Conventions 5
1 .4 Coordonnées du fabricant 6

2 Consignes de sécurité 7

2 .1 Utilisation conforme à la destination 7
2 .2 Utilisation non conforme à la destination 8
2 .3 Règles de conduite générales 8
2 .4 Qualification du personnel – Qui fait quoi ? 8
2 .4 .1 Opérateur 8
2 .4 .2 Personnel de montage et d'entretien 9
2 .4 .3 Vue d'ensemble – Qui fait quoi ? 9
2 .5 Risques résiduels 9
2 .6 Équipement de protection individuelle 10

3 Spécifications techniques 11

3 .1 Résistance aux inondations 11
3 .2 Matériaux 11
3 .3 Applications 11
3 .4 Structure 11

4 Montage 14

4 .1 Positionner la trappe 14
4 .2 Fixer et étanchéifier le cadre dormant 14

5 Utilisation 16

5 .1 Fermer et ouvrir la trappe 16
5 .2 Actionner la résistance aux inondations 16

6 Entretien et maintenance 17

6 .1 Nettoyage et entretien 17
6 .2 Travaux de maintenance réguliers 17

7 Démontage et élimination 19

1 À propos de ce document

Les présentes instructions d'utilisation contiennent toutes les informations relatives à l'utilisation conforme de la TRAPPE AquaLOCK®.

Il convient de prendre en compte les éléments suivants :

- Les instructions d'utilisation font partie intégrante du produit.
- Les instructions d'utilisation doivent être à tout moment à la disposition de l'opérateur.
- Les instructions d'utilisation doivent être conservées de manière toujours bien accessible à proximité de la TRAPPE AquaLOCK® pendant toute sa durée de vie.
- Lors de la cession de la TRAPPE AquaLOCK® à un nouveau propriétaire ou exploitant, les instructions d'utilisation doivent lui être transmises.

1 .1 Validité

Les présentes instructions d'utilisation s'appliquent à la gamme de produit TRAPPE AquaLOCK® destinée à la protection contre les inondations et les fortes pluies. Elles contiennent des informations de base sur les thèmes du montage, de l'utilisation, de l'entretien et du nettoyage du produit.

Illustrations standardisées

Les illustrations contenues dans les présentes instructions d'utilisation correspondent dans une large mesure au produit décrit. Certaines images sont des illustrations standardisées qui peuvent différer légèrement du produit réel.

1 .2 Groupes cibles

Les présentes instructions d'utilisation s'adressent à toutes les personnes qui sont amenées à manipuler ou utiliser la TRAPPE AquaLOCK®, en particulier à l'utilisateur final.

Veuillez respecter les consignes suivantes :

- Tous les travaux effectués sur le produit (p. ex. travaux de montage et d'entretien) doivent être réalisés exclusivement par un personnel spécialisé dûment qualifié. À cet égard, il convient de respecter les règles pertinentes de prévention des accidents ainsi que celles de la protection du travail et de l'environnement.
- Surveillez les petits enfants lorsqu'ils utilisent le produit.
- Veuillez noter que sur certaines versions les poussoirs sont installés en position surélevée et peuvent éventuellement ne pas être accessibles aux enfants.

1 .3 Conventions

Avertissements et autres consignes

Dans les instructions d'utilisation, les consignes sont pondérées différemment et signalées par un pictogramme.

Mention d'avertissement	Signification
⚠ *DANGER*	Danger imminent. La mort ou des blessures graves en sont la conséquence.
⚠ *AVERTISSEMENT*	Situation potentiellement dangereuse. La mort ou des blessures graves peuvent en être la conséquence.
⚠ *PRUDENCE*	Situation potentiellement dangereuse. Des blessures légères ou mineures peuvent en être la conséquence.
REMARQUE	Consignes à respecter impérativement afin de garantir une utilisation sécurisée du produit

Les avertissements sont structurés comme suit :

⚠ *MENTION D'AVERTISSEMENT*	**Nature et source du danger** Conséquences. – Mesure de sécurité.

Mention d'avertissement
Indique la gravité du danger.

Nature et source du danger
Décrit le danger à propos duquel il y a un avertissement et où il peut se produire.

Conséquences
Décrit les effets imminents en cas de non respect de la consigne.

Mesure de sécurité

Décrit comment éviter que le danger ne se produise ou indique les mesures de sécurité à prendre en cas de survenue du danger.

Exemple d'avertissement :

⚠ *AVERTISSEMENT*	**Risque de blessure en cas d'utilisation non conforme** L'utilisation non-conforme de la TRAPPE AquaLOCK® peut entraîner des risques pour les personnes et les biens. – Utilisez la TRAPPE AquaLOCK® uniquement de manière conforme à la destination comme décrit ci-dessous.

Instructions d'action

Les instructions d'action sont numérotées pour indiquer l'ordre des différentes étapes. Les résultats des actions sont indiqués directement en-dessous, si disponibles.

Exemple :

1. Ceci est la première étape.
2. Ceci est la deuxième étape.

   → Ceci est le résultat de la deuxième étape.

1 .4 Coordonnées du fabricant

Torbau Schwaben GmbH
Enzianstraße 14
88436 Oberessendorf
Tél. : +49 7355 9310 0
info@torbau-schwaben.de
www.aqualock.info

2 Consignes de sécurité

Dans cette section, vous trouverez toutes les informations relatives à la sécurité. Lisez attentivement toutes les consignes de sécurité avant d'utiliser la TRAPPE AquaLOCK® et respectez-les lors de l'utilisation.

Les consignes de sécurité attirent l'attention sur les risques de dommages corporels et matériels et environnementaux potentiels et contiennent des informations permettant de prévenir et d'éviter les risques et les dommages affectant le produit.

2 .1 Utilisation conforme à la destination

Pour une utilisation conforme de la TRAPPE AquaLOCK®, il est impérativement nécessaire de connaître le mode d'emploi et de respecter toutes les consignes ainsi que les instructions de maintenance et d'inspection qu'il contient.

⚠ ***AVERTISSEMENT***	**Risque de blessure en cas d'utilisation non conforme** Une utilisation non conforme de la TRAPPE AquaLOCK® peut entraîner des risques pour les personnes et les biens. – Utilisez la TRAPPE AquaLOCK® uniquement de manière conforme à sa destination comme décrit ci-après.

La TRAPPE AquaLOCK® est destinée à la protection mécanique contre les inondations[1] et les fortes pluies.

Les utilisations suivantes sont conformes à l'usage prévu :

- Utilisation dans les bâtiments à usage privé ou commercial, pour la fermeture d'ouvertures appropriées

Pour une utilisation conforme à la destination de la TRAPPE AquaLOCK®, les conditions supplémentaires suivantes doivent être respectées :

- L'angle d'ouverture maximum est de 180°.
- La durée de vie prévue de la TRAPPE AquaLOCK® est d'environ 1 000 cycles.
  Ensuite, une révision par le fabricant ou une entreprise spécialisée est nécessaire.
- Les réparations et travaux de maintenance sur le produit ne doivent être effectués que par le fabricant ou l'installateur qui a procédé à l'installation.
- Le bon fonctionnement de la TRAPPE AquaLOCK® doit être garanti par le biais d'une vérification annuelle par le fabricant ou l'installateur qui a procédé à l'installation.

2 .2 Utilisation non conforme à la destination

Une utilisation non conforme est une utilisation du produit à d'autres fins que celles décrites dans la section *« 2.1 Utilisation conforme à la destination » à la page 7.*

Ci-après des exemples d'utilisation non conforme :

- Utilisation du produit dans un état non conforme aux normes de sécurité
- Utilisation sans surveillance par de jeunes enfants
- Utilisation pour des ouvertures non appropriées

REMARQUE	Le fabricant n'assume aucune responsabilité pour des dommages résultant d'une utilisation non conforme à l'usage prévu. L'exploitant du produit assume ainsi la responsabilité exclusive.

2 .3 Règles de conduite générales

Veillez à toujours respecter les règles de conduite suivantes lors de l'utilisation de la TRAPPE AquaLOCK® :

- Utilisez la TRAPPE AquaLOCK® uniquement de manière conforme à sa destination.
- Veillez toujours à votre propre sécurité et à celle des autres personnes.
- N'utilisez pas la TRAPPE AquaLOCK®, si des dommages ou des obstacles sont identifiables. Le cas échéant, informez le fabricant ou une entreprise spécialisée agréée.

2 .4 Qualification du personnel – Qui fait quoi ?

Les chapitres suivants clarifient les différents groupes de personnes qui utilisent la TRAPPE AquaLOCK®.

2 .4 .1 Opérateur

Peut être opérateur toute personne adulte dûment formée, en pleine possession de ses capacités intellectuelles et physiques.

Obligations de l'opérateur

- Lisez et suivez intégralement les informations d'utilisation et de sécurité contenues dans ces instructions d'utilisation.
- N'utilisez la TRAPPE AquaLOCK® que si aucun dommage n'est identifiable.
- En cas d'erreurs, de dysfonctionnements ou de dommages visibles, contactez votre installateur ou le service client du fabricant.
- Maintenez la TRAPPE AquaLOCK® dans un état de propreté (voir la section « *6 Entretien et maintenance » à la page 17*).

Utilisation par des enfants

- Non autorisée

2 .4 .2 Personnel de montage et d'entretien

⚠ ***AVERTISSEMENT***	**Risque de blessure en raison de travaux non conformes** Des travaux non effectués dans les règles de l'art sur la TRAPPE AquaLOCK® peuvent entraîner des risques corporels et matériels. – Toutes les activités dans les domaines du montage, du démontage ainsi que de l'inspection et de la maintenance doivent être effectuées exclusivement par le fabricant ou des entreprises spécialisées autorisées.

Le personnel de montage et d'entretien est défini comme suit :

- Professionnel qualifié
- Connaissances spécialisées de la technologie installée
- Personnel de l'entreprise d'installation
- Connaissance des règlements pertinents en matière de sécurité au travail et de prévention des accidents

2 .4 .3 Vue d'ensemble – Qui fait quoi ?

Le tableau suivant associe aux différents groupes de personnes susmentionnés les activités leur incombant.

Activité	Opérateur	Personnel de montage/d'entretien
Utilisation	Oui	
Nettoyage, entretien	Oui	
Inspection visuelle visant à détecter des dommages extérieurs	Oui	
Élimination des erreurs et dysfonctionnements		Oui
Maintenance		Oui
Réparation		Oui
Montage, modification, transport, démontage, élimination	En concertation avec le fabricant	

2 .5 Risques résiduels

La TRAPPE AquaLOCK® se compose d'éléments mobiles et lourds. Afin d'éviter les dommages corporels et matériels, veuillez respecter les consignes de sécurité suivantes :

Risques lors des opérations de transport, de montage et de maintenance

- Les opérations de transport, de montage et de maintenance ne doivent être effectuées que par des personnels spécialisés autorisés ou par le fabricant.
- Pour la manipulation des pièces lourdes, utilisez exclusivement des équipements de levage adaptés et vérifiés. Lors du choix, tenez compte des dimensions et du poids des composants. En outre, il convient de prévoir au moins deux personnes pour un transport et un montage sûrs.
- Ne restez pas en dessous de charges suspendues et respectez une distance de sécurité suffisante.
- Pendant le travail, portez un équipement de protection individuelle adapté (voir *« 2.6 Équipement de protection individuelle » à la page 10*).
- Ne procédez à aucune modification de votre propre initiative sur la TRAPPE AquaLOCK®.

Risques lors de l'utilisation

- Lors de l'ouverture et de la fermeture de la TRAPPE AquaLOCK®, faites attention aux personnes, animaux domestiques ou objets se trouvant à proximité. Assurez-vous qu'aucune personne ou aucun objet ne puisse être coincé.
- Ne placez jamais les mains entre les parties fixes et mobiles.
- Faites vérifier la TRAPPE AquaLOCK® par le fabricant ou par une entreprise spécialisée agréée si des dommages sont visibles ou si le mécanisme de fermeture ou d'étanchéité ne fonctionne pas correctement.
- Fermez la trappe **avant** que l'eau ne menace de s'infiltrer par l'ouverture. Dans le cas où de l'eau se serait infiltrée avant que vous n'ayez eu le temps de fermer la trappe, mettez-vous en sécurité le plus rapidement possible.
- Après chaque événement dommageable, un contrôle de la TRAPPE AquaLOCK® doit être effectué par l'installateur qui a procédé à l'installation.

2 .6 Équipement de protection individuelle

Pour assurer la sécurité des opérations de transport, de montage et de maintenance sur la TRAPPE AquaLOCK®, il est indispensable que vous-même et vos éventuels auxiliaires portiez un équipement de protection individuelle. Le tableau suivant énumère l'équipement de protection individuelle requis au minimum pour les différentes activités :

Équipement de protection individuelle	Type requis / Classe de protection	Activité
Vêtement de travail	Vêtement de protection long, ajusté	toutes les activités
Chaussures de sécurité	Chaussures de sécurité antidérapantes avec embout de protection conforme à la norme EN ISO 20345	toutes les activités
Gants de protection	tels que requis	si nécessaire

3 Spécifications techniques

3 .1 Résistance aux inondations

- Système d'étanchéité AquaLOCK® agissant sur 4 côtés
- Résistance aux inondations garantie conformément à la directive IFT FE-07/1, fuite autorisée de 240 litres en 24 heures
- Hauteur d'eau maximale admissible : 2,3 mètres, à partir du bord inférieur de la trappe

3 .2 Matériaux

Construction du cadre en acier, fabriquée selon les exigences statiques, construction massive galvanisée, peinte.

Coffrage

Coffrage extérieur et intérieur en aluminium.

Surface

Construction et coffrage laqués des deux côtés

Fermeture

Système de fermeture rapide massif avec poignées à manivelle, préparé en option pour un cadenas sur la face intérieure

3 .3 Applications

La TRAPPE AquaLOCK® est une protection compacte contre l'eau pour tous types d'ouvertures, en espace intérieur et extérieur. Elle peut être montée verticalement ou horizontalement. Les exemples d'application typiques sont :

Fenêtres de cave, fenêtres d'atelier, ouvertures de silos, ouvertures de machines, couvercles de puits, ouvertures dans le plafond, ouvertures murales (jusqu'à 1 100 x 1 100 mm).

3 .4 Structure

Cette section explique la structure de la TRAPPE AquaLOCK® à l'aide de deux variantes de construction exemplaires.

REMARQUE	Vous pouvez obtenir de plus amples informations sur les différentes variantes de construction auprès du fabricant (voir section *« 1.4 Coordonnées du fabricant » à la page 6*).

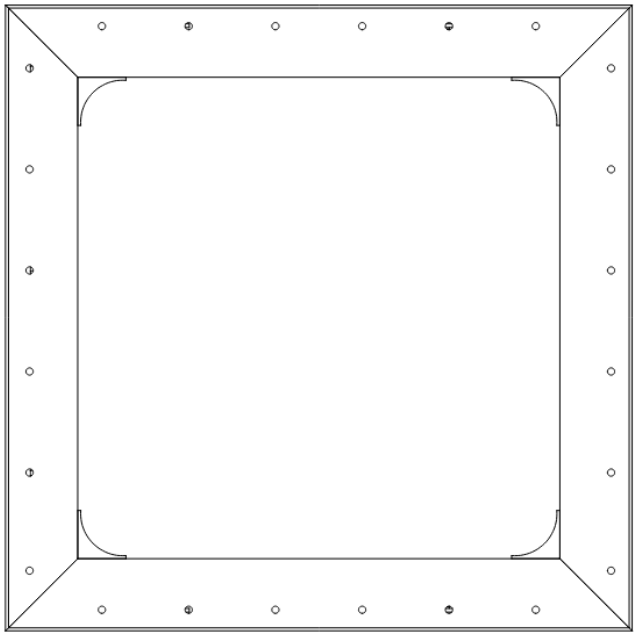

Ill. 1 : trappe AquaLOCK®, vue de l'extérieur

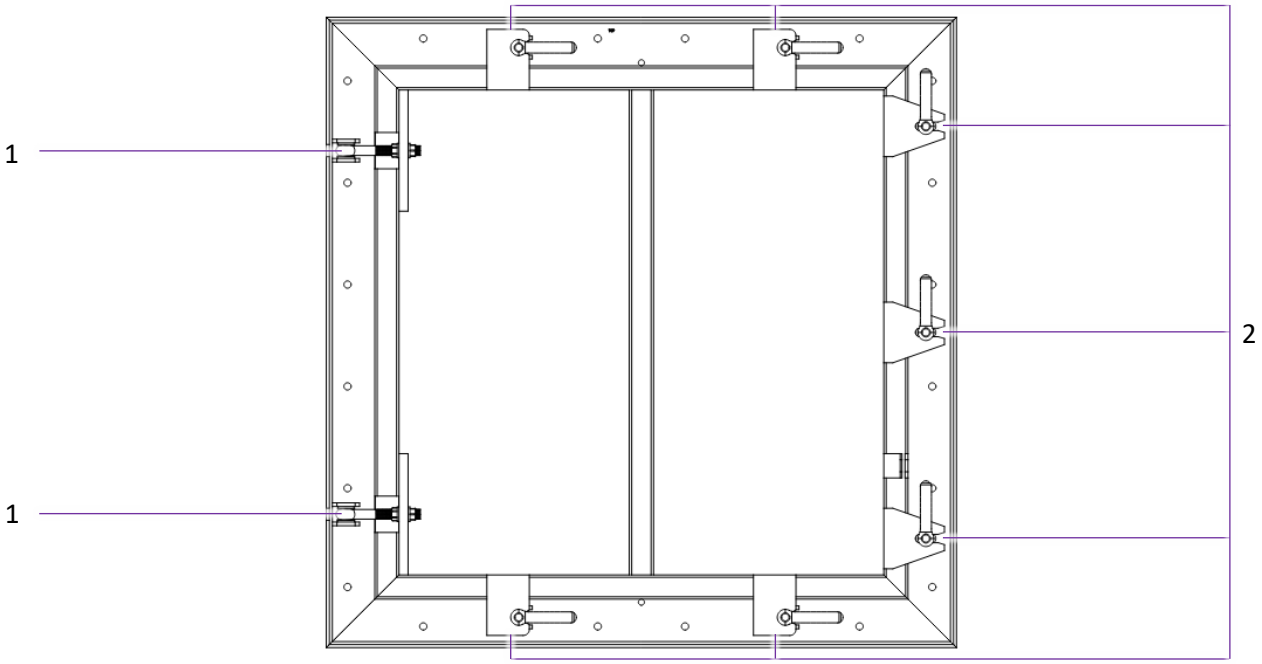

Ill. 2 : trappe AquaLOCK®, vue de l'intérieur

1. Charnières
2. Système de fermeture

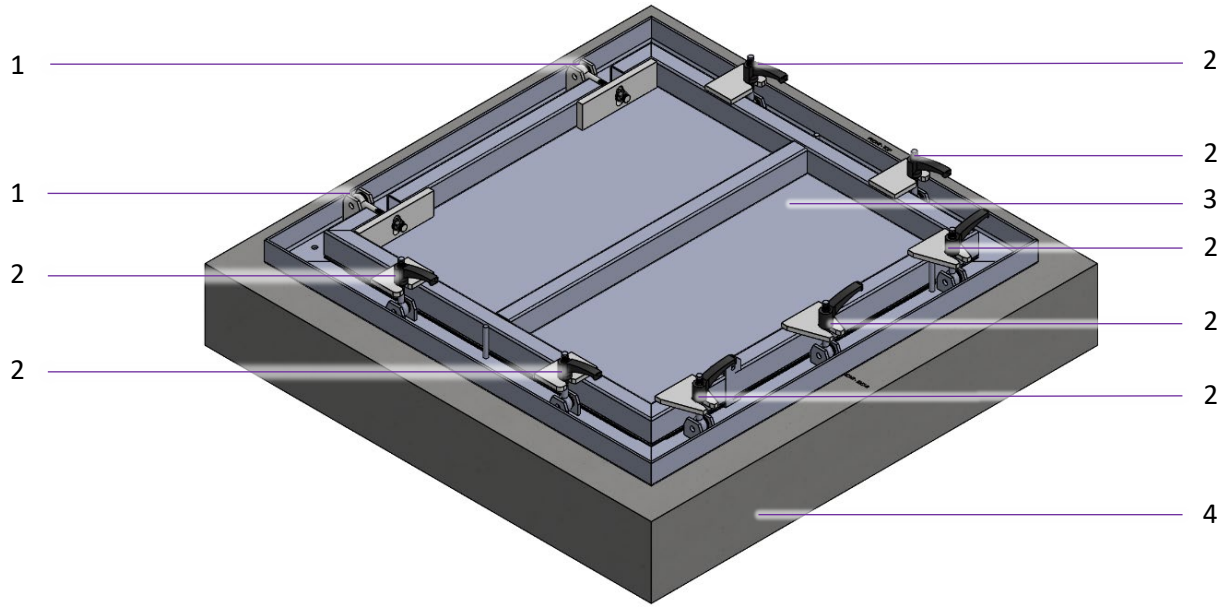

Ill. 3 : trappe AquaLOCK®, vue 3 D de l'intérieur

1. Charnières
2. Système de fermeture
3. Vantail
4. Cadre

4 Montage

4 .1 Positionner la trappe

La TRAPPE AquaLOCK® est positionnée de l'intérieur sur l'ouverture du mur. En principe, seul un montage à l'intérieur, sur le mur, est possible.

Procédez comme suit pour le positionnement :

1. Alignez la TRAPPE AquaLOCK® de sorte qu'elle soit placée uniformément devant l'ouverture du mur, vue de l'intérieur. Nous recommandons de la fixer à l'aide de supports de montage et de pinces.
2. Assurez-vous que le cadre supérieur est de niveau. De légers écarts sont autorisés pour adapter la trappe à l'ouverture du mur.
3. Respectez impérativement une distance de montage de 5 mm à 10 mm entre le cadre de la TRAPPE AquaLOCK® et le corps du bâtiment ! Cela permet un alignement correct et est nécessaire pour garantir un jointoiement conforme aux normes. La trappe ne doit en aucun cas être en contact direct avec le mur. Le cas échéant, utilisez un matériau de calage approprié.

4 .2 Fixer et étanchéifier le cadre dormant

Respectez les consignes générales suivantes pour la fixation du cadre :

- La livraison standard de la TRAPPE AquaLOCK® comprend le matériel de fixation adapté pour les murs en béton. Pour les autres matériaux muraux, utilisez des systèmes de fixation appropriés. En cas de doute, contactez le fabricant.
- Lors de la réalisation de perçages et / ou de l'utilisation de chevilles, les distances requises doivent être respectées au moins conformément à la norme EN 1992-4. Les indications et les prescriptions de mise en œuvre du fabricant de chevilles / de vis doivent en outre être respectées.
- Seuls les colles et les matériaux d'étanchéité adaptés à l'application doivent être utilisés. Respectez les indications relatives à la compatibilité des matériaux et les prescriptions de mise en œuvre du fabricant de matériaux. Des matériaux d'étanchéité appropriés sont fournis dans le kit de montage livré avec la TRAPPE AquaLOCK®.
- La TRAPPE AquaLOCK® doit être fixée sur les quatre côtés. Cela est nécessaire pour fixer solidement la trappe au corps de la construction.
- Tous les trous prévus pour la fixation doivent être utilisés.
- La structure des murs doit être au moins conforme à la norme en vigueur (EN 1627).
- Le jointement du cadre doit être correctement effectué de manière à résister à la pression.
- Il est particulièrement nécessaire de veiller à ce que le jointement soit effectué tout autour du cadre et veiller à une fixation sûre.

Fixation

Procédez comme suit pour la fixation de la TRAPPE AquaLOCK® :

1. Fermez les verrous de fermeture, à l'intérieur
2. Contrôlez la vue de l'extérieur et de l'intérieur :
   - Le cadre de la trappe doit être aligné par rapport à l'ouverture du mur.
   - Réalisez les trous dans le mur, pour fixer le cadre de la trappe au mur.
3. Fixez la trappe au mur à l'aide du système de vis / chevilles adapté au matériau du mur.

Étanchéité

L'illustration suivante donne un aperçu de l'étanchéité correcte du cadre dormant latéral par rapport au mur.

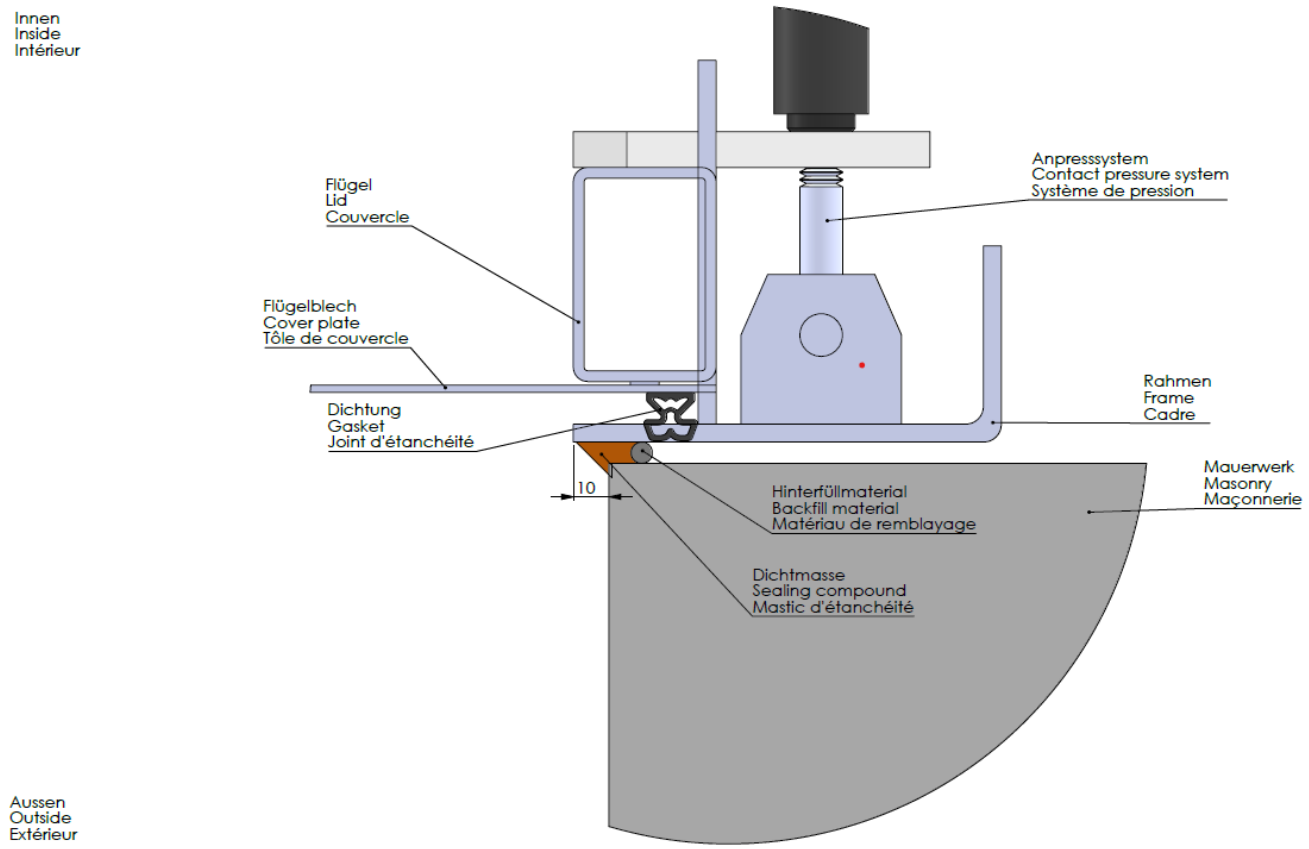

Abb. 4: trappe AquaLOCK®, vue du dessus. Étanchéité du cadre dormant latéral

Procédez comme suit pour réaliser le joint d'étanchéité :

1. Enfoncez le cordon de joint fourni dans l'espace entre le cadre de la TRAPPE AquaLOCK® et le mur. Le bord avant doit être positionné à env. 5–8 mm de profondeur (correspondant autant que possible à la profondeur du joint).
2. Pour créer un bord de joint rectiligne, collez un ruban adhésif crêpé approprié sur les murs à une distance d'environ 6-8 mm des cadres de la canne.
3. Collez également du ruban adhésif crêpé sur le cadre dormant.
4. Si la surface du mur (crépi, béton, etc.) est sablonneuse ou poreuse : appliquez l'apprêt primaire (non inclus dans la livraison standard, disponible en option auprès du fabricant).
5. Appliquez ensuite le matériau d'étanchéité et réalisez le joint d'environ 6 mm à l'aide d'un outil de lissage.
6. Terminez le joint et retirez le ruban adhésif crêpé.
7. Laissez le joint durcir. Le temps de durcissement du matériau d'étanchéité est d'environ 24 heures à 20 °C. Pendant cette période, le joint ne doit pas être sollicité.

5 Utilisation

Cette section contient des informations sur l'utilisation de la TRAPPE AquaLOCK®.

5 .1 Fermer et ouvrir la trappe

La TRAPPE AquaLOCK® s'ouvre et se ferme ainsi :

1. Veillez à ce que des personnes ou des objets ne puissent être coincés.
2. Fermez à l'aide des poignées à manivelles.
3. Fermez le cas échéant, le cadenas.
4. Ouvrez la trappe dans l'ordre inverse

5 .2 Actionner la résistance aux inondations

Procédez comme suit pour actionner la résistance aux inondations de la TRAPPE AquaLOCK® :

1. Assurez-vous qu'aucune personne ou qu'aucun objet ne peut être coincé.
2. Fermez la trappe comme indiqué dans la section *« 5.1 Fermer et ouvrir la trappe » à la page 16*.

→ La résistance aux inondations de la TRAPPE AquaLOCK® est assurée

REMARQUE	Veuillez noter que la fonction de résistance aux inondations est actionnée même sans cadenas antivol, tant que la TRAPPE AquaLOCK® est correctement fermée à l'aide des poignées à manivelle.

6 Entretien et maintenance

Dans cette section, vous trouverez des informations sur l'entretien et la maintenance de la TRAPPE AquaLOCK®.

⚠ ***AVERTISSEMENT***	**Risques de dommages corporels et matériels en raison d'une maintenance incorrecte** Une maintenance incorrecte de la TRAPPE AquaLOCK® peut entraîner des risques pour les personnes et les biens. – Les travaux de maintenance et de réparation ne doivent être effectués que par un installateur. – Portez un équipement de protection individuelle approprié.

6 .1 Nettoyage et entretien

Un nettoyage régulier prolonge considérablement la durée de vie de la TRAPPE AquaLOCK®. Pour le nettoyage et l'entretien, respectez les consignes suivantes :

- Pour le nettoyage, utilisez de l'eau chaude et un détergent doux.
- Essuyez les surfaces de la trappe à l'aide d'un chiffon propre et doux.
- Traitez les surfaces métalliques avec des produits d'entretien appropriés.
- N'utilisez jamais de produits de nettoyage agressifs tels que des lessives, des acides ou des produits abrasifs.
- N'utilisez pas d'outils auxiliaires mécaniques tels que des grattoirs, des spatules, etc., ni de nettoyeurs haute pression.

6 .2 Travaux de maintenance réguliers

Éléments de fermeture

Les éléments de fermeture ne nécessitent aucun entretien. En cas de dysfonctionnement, adressez-vous à un personnel spécialisé formé ou au fabricant.

Charnières

Si nécessaire, vous pouvez lubrifier les charnières. Pour ce faire, procédez comme suit :

1. Ouvrez la trappe.

   → Les éléments de charnière supérieurs sont aplatis et laissent apparaître dans cette position l'orifice de graissage.

2. Ajoutez quelques gouttes d'huile appropriée sur la charnière.

Joints

Entretenez les joints d'étanchéité au moyen d'un produit d'entretien approprié pour les joints en silicone, au moins une fois par an.

Inspection annuelle par un expert

Afin de garantir la résistance aux inondations, une inspection annuelle par l'installateur qui a procédé à l'installation est requise. Si ces contrôles ne sont pas effectués et documentés correctement, la garantie du fabricant est annulée.

6 .3 Pièces de rechange et accessoire

Utilisez exclusivement les pièces de rechange d'origine et les accessoires d'origine du fabricant. Le fabricant n'assume aucune responsabilité pour les dommages causés par des pièces de rechange de tiers.

7 Démontage et élimination

Dans cette section, vous trouverez des informations concernant le démontage et l'élimination en toute sécurité de la TRAPPE AquaLOCK®. Pour ce faire, procédez comme suit :

⚠ ***AVERTISSEMENT***	**Risque de blessures dues à un démontage non conforme** Un démontage non conforme peut entraîner des blessures, dues par ex. au basculement de pièces lourdes. – Les travaux de démontage doivent effectués exclusivement par un personnel spécialisé formé. – Portez un équipement de protection individuelle approprié. – N'utilisez que des équipements de levage appropriés et autorisés. – Maintenez les voies de transport dégagées.

1. Démontez le produit en pièces détachées de manière professionnelle et respectueuse de l'environnement et avec des outils appropriés.
2. Éliminez les composants de manière appropriée et respectueuse de l'environnement, en respectant toutes les prescriptions légales en vigueur (nationales ou, le cas échéant, locales). Réintégrez, dans la mesure du possible, les éléments recyclables dans le processus de recyclage en les recyclant ou en les apportant en déchetterie et en les triant si possible en fonction de la nature du matériau.

Version 12/2024 | Copyright © 2024 by Torbau Schwaben GmbH

La réimpression, y compris de passages individuels, ainsi que la traduction, la copie, le stockage et la distribution, y compris le transfert sur des supports de données électroniques et le stockage sur des supports électroniques, nécessitent l'accord écrit exprès du fabricant.

Aucune réclamation ne pourra être faite sur la base des informations ou illustrations fournies. Nous nous réservons le droit d'apporter des modifications à la technologie, à la forme et à l'équipement. Aucune responsabilité n'est assumée pour les erreurs et les erreurs typographiques.

TBS
TORBAU SCHWABEN

Torbau Schwaben GmbH
Enzianstraße 14
88436 Oberessendorf
Tél. : +49 7355 9310 0
info@torbau-schwaben.de
www.aqualock.info